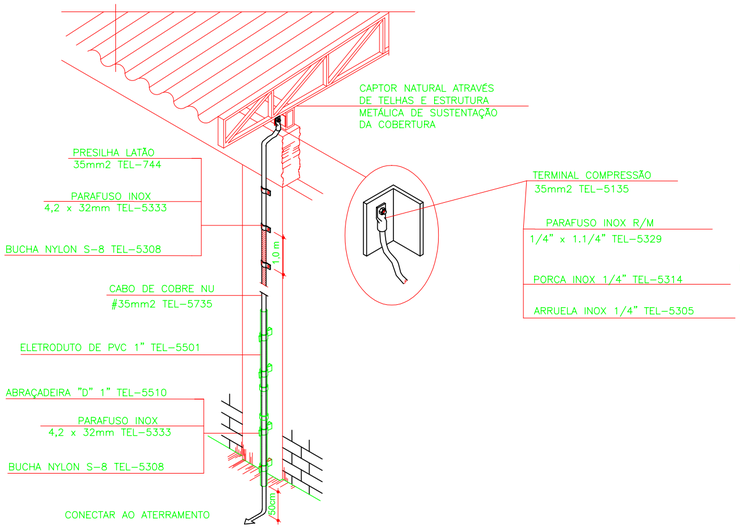

DESCIDA APARENTE COM CABO DE COBRE NÚ #35mm2
E CAIXA DE INSPEÇÃO SUSPENSA INTERLIGANDO
TELHADO METÁLICO AO ATERRAMENTO

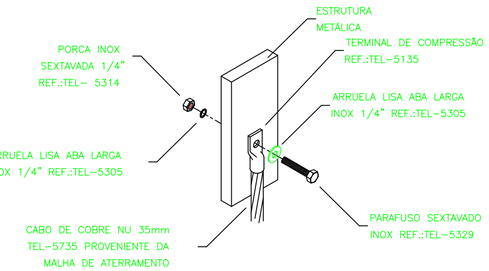

DETALHE DA CONEXÃO DE
ESTRUTURAS METÁLICAS
DETALHE 02
SEM – ESCALA

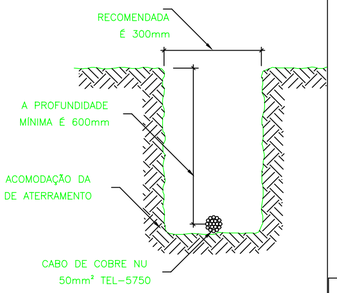

DETALHE DA VALA
DA MALHA DE ATERRAMENTO
DETALHE 03
SEM – ESCALA

DETALHE 01
SEM – ESCALA

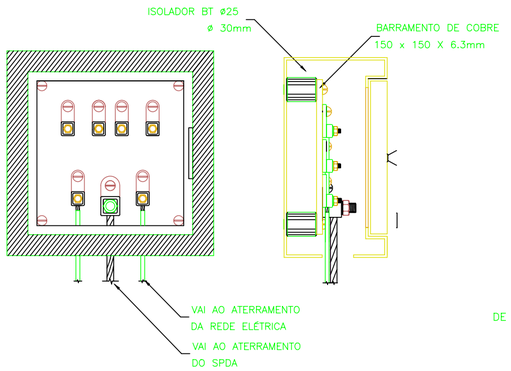

DETALHE DA CAIXA
DE EQUALIZAÇÃO REF.: TEL-901
DETALHE 04
SEM – ESCALA

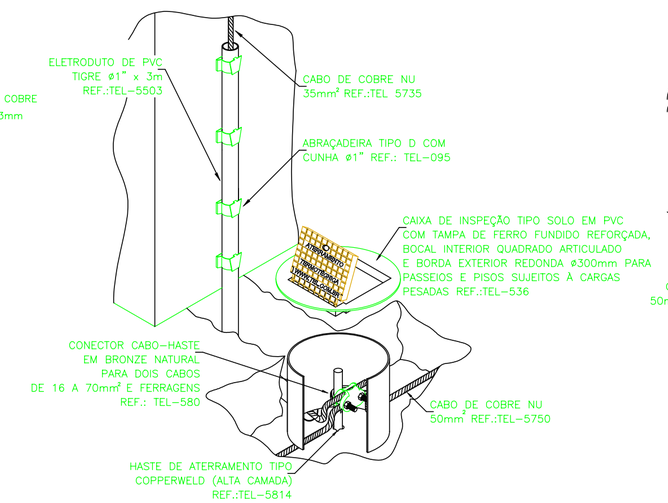

CAIXA DE INSPEÇÃO TIPO SOLO
DE EQUALIZAÇÃO
DETALHE 05
SEM – ESCALA

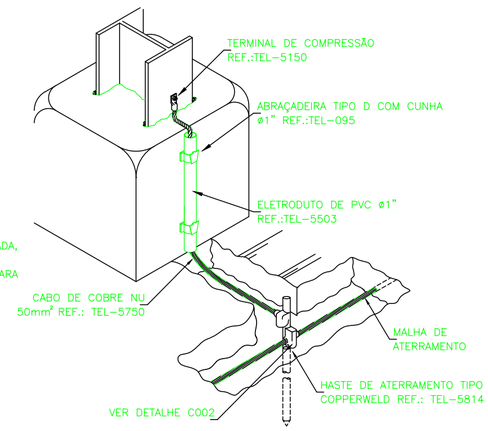

CONEXÃO ENTRE ESTRUTURA
METÁLICA E MALHA DE ATERRAMENTO
DETALHE 06
SEM – ESCALA

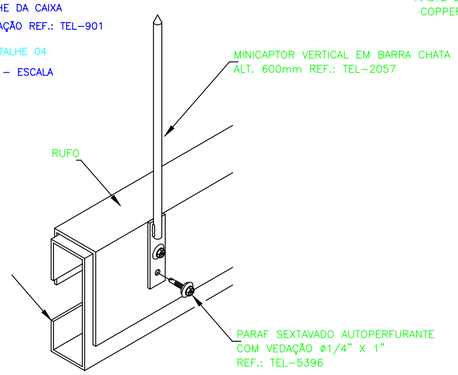

CONEXÃO ENTRE MINI CAPTOR
E TRELIÇA METÁLICA
DETALHE 07
SEM – ESCALA

PROJETO DE SPDA - DETALHES

Esc: S/E

Documento assinado digitalmente
gov.br JONES ROBERTO CECCHIN
Data: 03/02/2026 21:13:37-0300
Verifique em https://validar.iti.gov.br

NOTAS

SISTEMA DE PROTEÇÃO CONTRA DESCARGAS ATMOSFÉRICAS (SPDA) – NÍVEL DE PROTEÇÃO II

1. O sistema de proteção, dimensionado pelo Método da Esfera Rolante, consiste na interligação dos mini-captores com a estrutura metálica presente na obra em questão, posicionados nos pontos mais elevados da edificação;
2. Todas as estruturas localizadas no topo da edificação deverão ser interligadas ao SPDA, garantindo a equipotencialização do conjunto.;
3. Em cada descida deverão ser instalados conectores de medição, destinados à realização de ensaios periódicos do sistema, conforme demarcações em projeto;
4. Os pilares metálicos do edifício serão responsaveis por conduzir as descidas até o térreo, sendo que deverá ser usado cabo de cobre de 50mm² para conectar a descida até a caixa de inspeção e medição. Desta caixa até o anel de aterramento deve ser de cabo de cobre nu #50mm2, sendo este conectado ao anel através de solda exotérmica ou conectores de compressão apropriados;
5. O sistema deverá passar por manutenção preventiva anual e sempre que houver descarga atmosférica direta, a fim de verificar possíveis irregularidades e assegurar a eficiência do SPDA;
6. O estabelecimento deverá dispor de Medidas de Proteção contra Surtos (MPS), complementares ao SPDA, com a instalação de Dispositivos de Proteção contra Surtos (DPS) classe II, nos pontos de entrada de energia e sinal;
7. Os MPS deverão ser interligados ao barramento de equipotencialização principal da edificação;
8. Ressalta-se que não é função do SPDA a proteção de equipamentos eletroeletrônicos. Para essa finalidade, recomenda-se o uso de supressores de surto individuais (protetores de linha) adequados às cargas e instalações;
9. No nível do solo, serão utilizadas caixas de inspeção tipo solo, as descidas são embutidas e aparentes conforme indicado em projeto. deverão ser utilizados conectores de medição para verificação do spda inseridos dentro das caixas de inspeção;
10. Nos pontos indicados como "Descida 1", "Descida 2" e Descida 3" deve ser realizado a interligação com a telha metálica presente na obra;
11. Ao término da implantação, recomenda-se a execução de ensaios de continuidade elétrica e demais verificações de conformidade, de acordo com a NBR 5419 vigente.

REV.	DATA	DESCRIÇÃO	ELAB.	VERIF.
00	28/01/2025	Emissão inicial	PHS	AMG

MÍDIAS SOCIAIS:
E-mail: vinicius@eng1one.com.br
Telefone: (54) 9 9668-4181
www.eng1.com.br
Rua Vilmar Sebben, Loteamento Industrial Bernardo Canali,
Linha Calegari - Tapejara/RS

ACESSE NOSSA MÍDIA SOCIAL ATRAVÉS DO QR CODE AO LADO:
@ENG1ONE

ENG1
ONE FOR THE FUTURE

TÍTULO DO PROJETO:
SPDA DETALHES
ERECHIM, RS

CONTRATANTE:
PREFEITURA MUNICIPAL DE ERECHIM

CÓDIGO DO PROJETO:
1860-SPDA2-2026-R00

ASSINATURAS:
PROPRIETÁRIO

Documento assinado digitalmente
gov.br ALEXANDRE MARAN GREGOLIN
Data: 04/02/2026 09:08:37-0300
Verifique em https://validar.iti.gov.br

PREFEITURA MUNICIPAL DE IBIAÇÁ
CNPJ: 87.613.592/0001-03

ALEXANDRE MARAN GREGOLIN
CREA: SC1205327

CONTEÚDO:
DETALHES

UNIDADE:	ESCALA:	FOLHA:	PROJETISTA:
m	S/E	FOLHA A2	PEDRO H. IASKIEVICZ SCARIOT

N° DA PRANCHA:
02/02

Direitos autorais reservados conforme Art.184 do Código Penal, Lei 5.988 do Código Civil e Resolução 205/77 do CONFEA. Nenhuma parte deste desenho deve ser apropriada, copiada, reproduzida por qualquer meio ou repassada a terceiros sem prévia autorização por escrito da ENG1®